HELGI
THE DIGITAL COURTYARD

Helgi Europe
education@helgi-solutions.com
business@helgi-solutions.com
www.helgi-solutions.com

CARRELLO MOBILE

PER MONITOR FINO A 70”

Regolabile in altezza elettricamente e ribaltamento a 90°
MOVMIMITB

Supporto da pavimento con regolazione motorizzata dell’altezza e regolazione dell’inclinazione del display manuale a 90°
Soluzione ideale per display touch in ambito educativo, aziendale, digital signage o eventi
Portatile e facile da spostare
Supporta schermi da 32 a 70 pollici
Movimento Max. altezza: 450 mm
Telecomando con interruttore di sicurezza integrato per evitare incidenti
Blocco display
Installazione rapida e semplice
Peso Max. display: 85 kg
Sistema di ruote con freni
Certificato CE & UL

Dimensione monitor min/max	Da 32” a 70”
Regolazione	Altezza: motorizzata
Ribaltamento: manuale	45 cm
Portata massima	85 Kg
Certificazioni	CE, UL
Note	Presa elettrica integrata Interruttore integrato per maggiore sicurezza Gestione cablaggi all’interno della struttura del carrello Compatibile con porte di 2 m di altezza Adatto anche ad utenti su sedia a rotelle (85 cm di spazio fra le ruote)

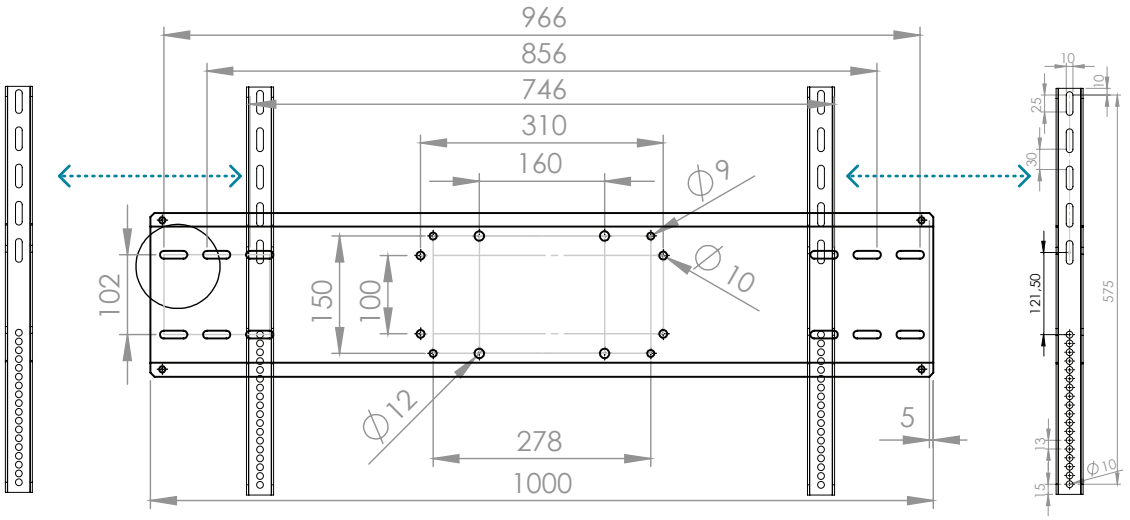
966
856
746
310
160
Ø9
Ø10
Ø12
102
150
100
278
1000
5
10
10
25
30
121,50
575
13
15
Ø10

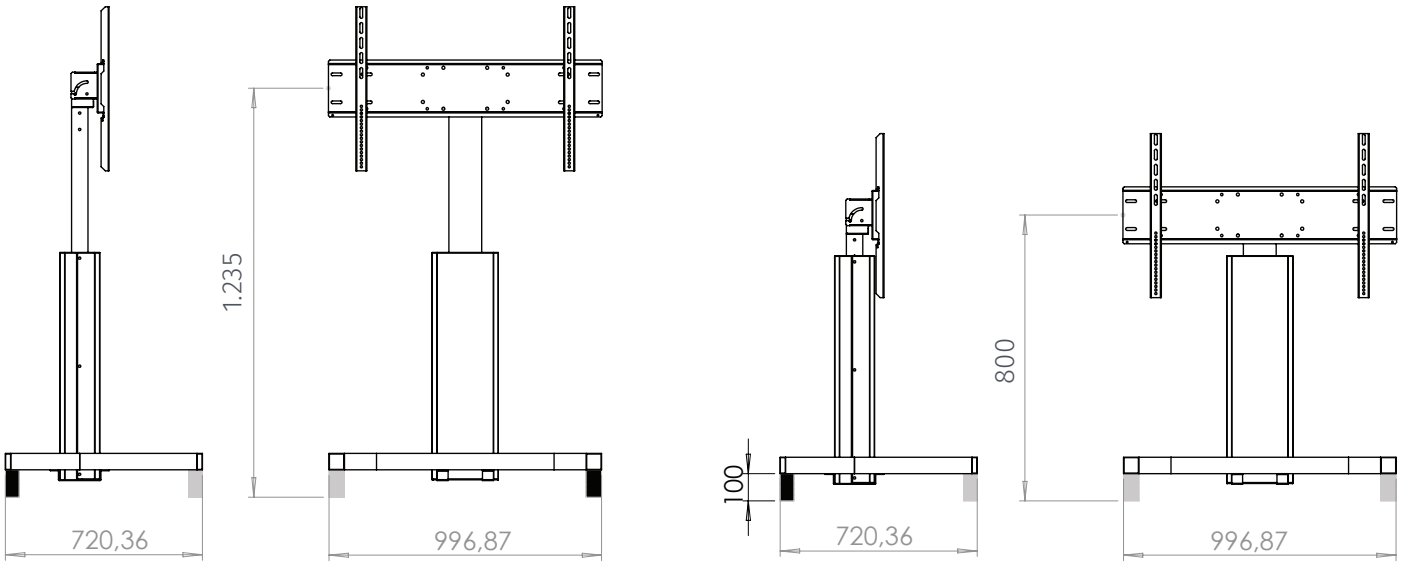
1.235
720,36
996,87
100
800
720,36
996,87

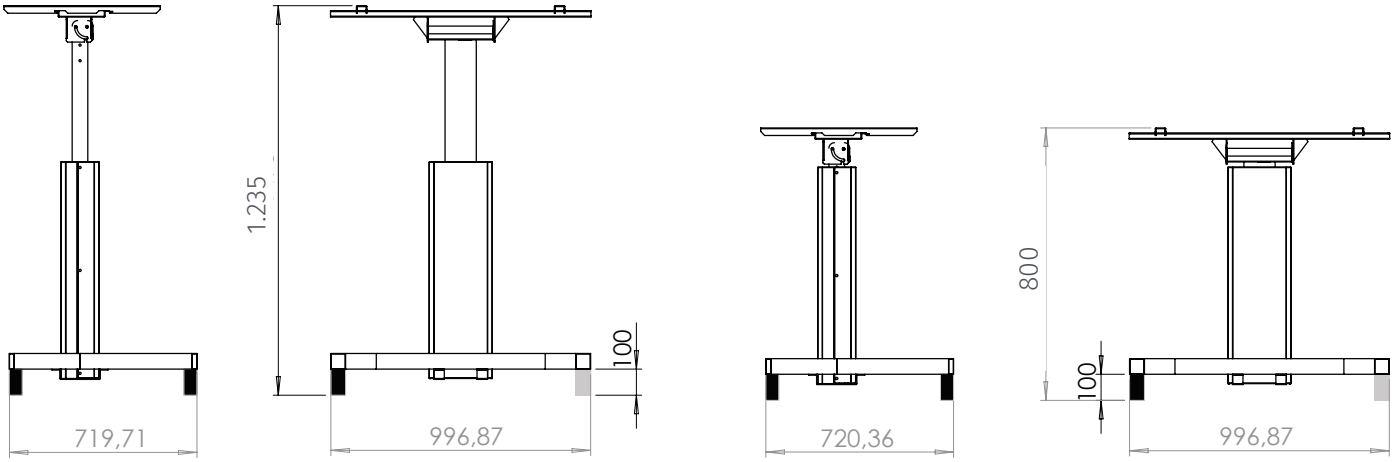
1.235
719,71
996,87
100
800
720,36
996,87
100

HELGI
THE DIGITAL COURTYARD
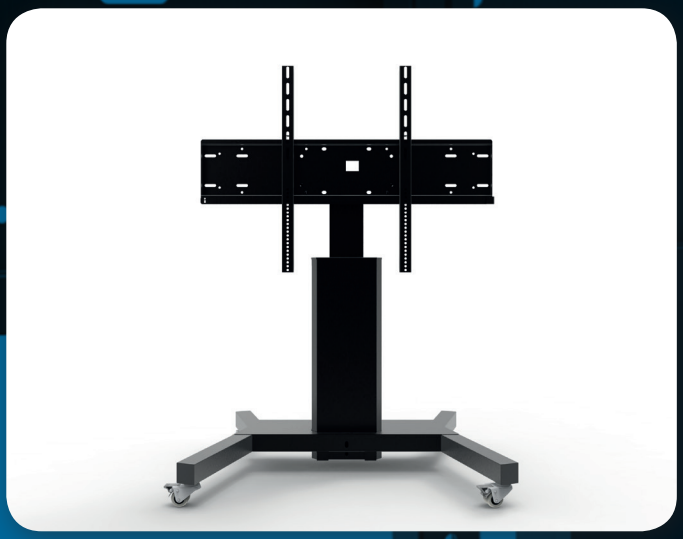
MOVMIMITB